Fiche technique du produit Spirotech

Nom du produit

EMCK Duo 45L max 5,6bar

Numéro d'article

EMCK-D45-5.6

Propriétés du produit

Groupe de maintien de pression automatique à pompes - Modèle monobloc - 2 pompes (2 x 50%) - 1 vanne de décharge mécanique - Bâche fermée (vase à pression atmosphérique).

- contient 2 pompes (2x 50 %)
- 1 vanne de trop-plein (1x 100%)
- Plage de pression de fonctionnement jusqu'à 8,1bars
- Fourni avec des volumes de cuve allant de 45 à 500litres
- Deux autres navires peuvent être ajoutés.
- Volume d'expansion maximal: 75 à 1500litres
- La température maximale au point de raccordement: 70°C (plus de 70°C possible avec réservoir auxiliaire)
- Température de sécurité maximale dans le système:110°C
- Pression de fonctionnement maximale (PN): 10bars

Image du produit

Dimensions du produit

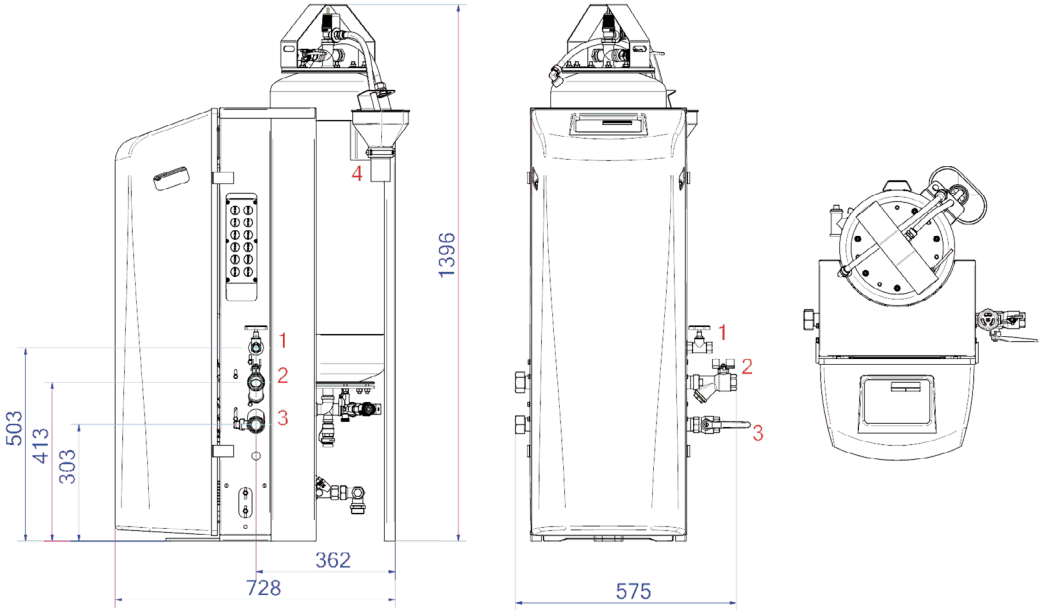

1. Raccord de remplissage	Rp1/2
2. Raccord de trop-plein d'expansion	Rp1
3. Conduite de pression d'expansion	Rp1
4. Entonnoir de vidange Soupape de sécurité du réservoir	DN50 Geberit

Fiche technique du produit Spirotech

Données du produit ETIM

Hauteur	1375 mm
Volume	45 Ltr.
Pression de service maximale	5.6 bar
Raccordement	Other
Consommation électrique	1.1 kW
Raccordable	Oui
Raccordement électrique	Connection cable with plug
Fonction maître/esclave	Non
Avec vase d'expansion à pression	Oui

Unité de commande numérique	Oui
Double pompe	Oui
Avec membrane interchangeable	Oui
Compresseur dans la base	Non
Diamètre nominal du raccord d'expansion	1 inch (25)
Température maximale du fluide (en continu)	70 °C
Positionnement horizontal	Non
Tension d'alimentation	230 V
Classe de compression de l'article	PN 10

Clause de non-responsabilité
Cette fiche produit a été rédigée avec le plus grand soin. Néanmoins, elle peut contenir des erreurs, des fautes de frappe ou des omissions. Pour obtenir les informations les plus récentes et les plus correctes, veuillez vous référer à notre site web.