# Fiche technique du produit Spirotech

## Nom du produit

**EMCK Duo 125L max 5,6bar**

## Numéro d'article

**EMCK-D125-5.6**

## Propriétés du produit

Groupe de maintien de pression automatique à pompes - Modèle monobloc - 2 pompes (2 x 50%) - 1 vanne de décharge mécanique - Bâche fermée (vase à pression atmosphérique).

- contient 2 pompes (2x 50 %)
- 1 vanne de trop-plein (1x 100%)
- Plage de pression de fonctionnement jusqu'à 8,1bars
- Fourni avec des volumes de cuve allant de 45 à 500litres
- Deux autres navires peuvent être ajoutés.
- Volume d'expansion maximal: 75 à 1500litres
- La température maximale au point de raccordement: 70°C (plus de 70°C possible avec réservoir auxiliaire)
- Température de sécurité maximale dans le système:110°C
- Pression de fonctionnement maximale (PN): 10bars

## Image du produit

## Dimensions du produit

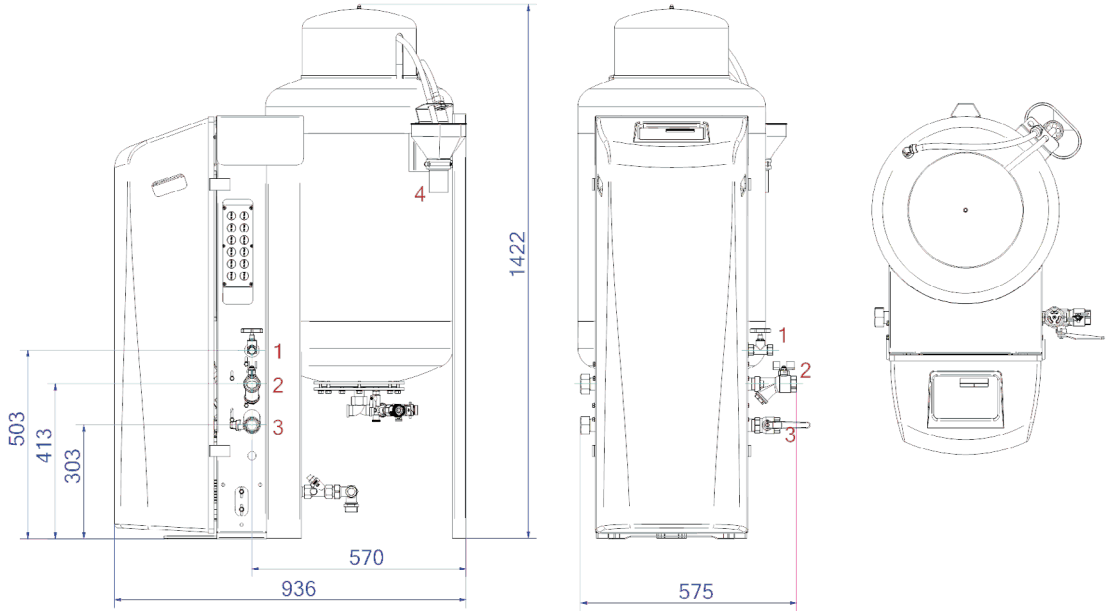


| | |
|---|---|
| **1. Raccord de remplissage** | Rp1/2 |
| **2. Raccord de trop-plein d'expansion** | Rp1 |
| **3. Conduite de pression d'expansion** | Rp1 |
| **4. Entonnoir de vidange Soupape de sécurité du réservoir** | DN50 Geberit |

# Fiche technique du produit Spirotech

## Données du produit ETIM

| | |
|---|---|
| **Hauteur** | 1405 mm |
| **Volume** | 125 Ltr. |
| **Pression de service maximale** | 5.6 bar |
| **Raccordement** | Other |
| **Consommation électrique** | 1.1 kW |
| **Raccordable** | Oui |
| **Raccordement électrique** | Connection cable with plug |
| **Fonction maître/esclave** | Non |
| **Avec vase d'expansion à pression** | Oui |

| | |
|---|---|
| **Unité de commande numérique** | Oui |
| **Double pompe** | Oui |
| **Avec membrane interchangeable** | Oui |
| **Compresseur dans la base** | Non |
| **Diamètre nominal du raccord d'expansion** | 1 inch (25) |
| **Température maximale du fluide (en continu)** | 70 °C |
| **Positionnement horizontal** | Non |
| **Tension d'alimentation** | 230 V |
| **Classe de compression de l'article** | PN 10 |

**Clause de non-responsabilité**
Cette fiche produit a été rédigée avec le plus grand soin. Néanmoins, elle peut contenir des erreurs, des fautes de frappe ou des omissions. Pour obtenir les informations les plus récentes et les plus correctes, veuillez vous référer à notre site web.